ENVIRONNEMENT FRITEUSE - ET FILTRATION

SILO + CHARIOT A FRITES

Pro 900

Résumé

Energie :	Code :	Désignation :
NEUTRE	V01819	1/2SILOFRIT

Dimensions (L x P x H) :
425 x 900 x 900 mm
Puissance :
Tension/P.électrique :
Poids :

Descriptif de l'appareil

Descriptif général

Chassis :
Chassis porteur en acier inox 18-10, épaisseur 15 à 30/10, assemblé par soudures électriques.
Dessus :
Dessus (encadrement) en inox 18-10, épaisseur 30/10.

Débit Gaz Nat G20/20 :
Débit Gaz Propane G31/37 :

Dessus :
. plan neutre à fixer en acier inox 18-10 avec tremie
Soubassement :
. rails de guidage en acier inox 18-10
Dotation :
. 1 chariot de reception sous silo;
. ossature en tube inox de 25x25 mm
. glissieres en acier inox 18-10 à 2 niveaux GN1/1 avec degagement sur face avant
. poignée cylindrique en inox
. 4 roues pivotantes sans frein
. 2 bacs inox pleins GN1/1 x 150 mm

OPTIONS	CODE
Dos inox monté en usine dos fixe de L : 415 x H : 645 mm	V01181

ACCESSOIRES	CODE

1170 rue principale - BP3 - 38850 Charavines - FRANCE
Tél: +33 (0)4 76 06 64 22 - info@charvet.fr
www.charvet.fr

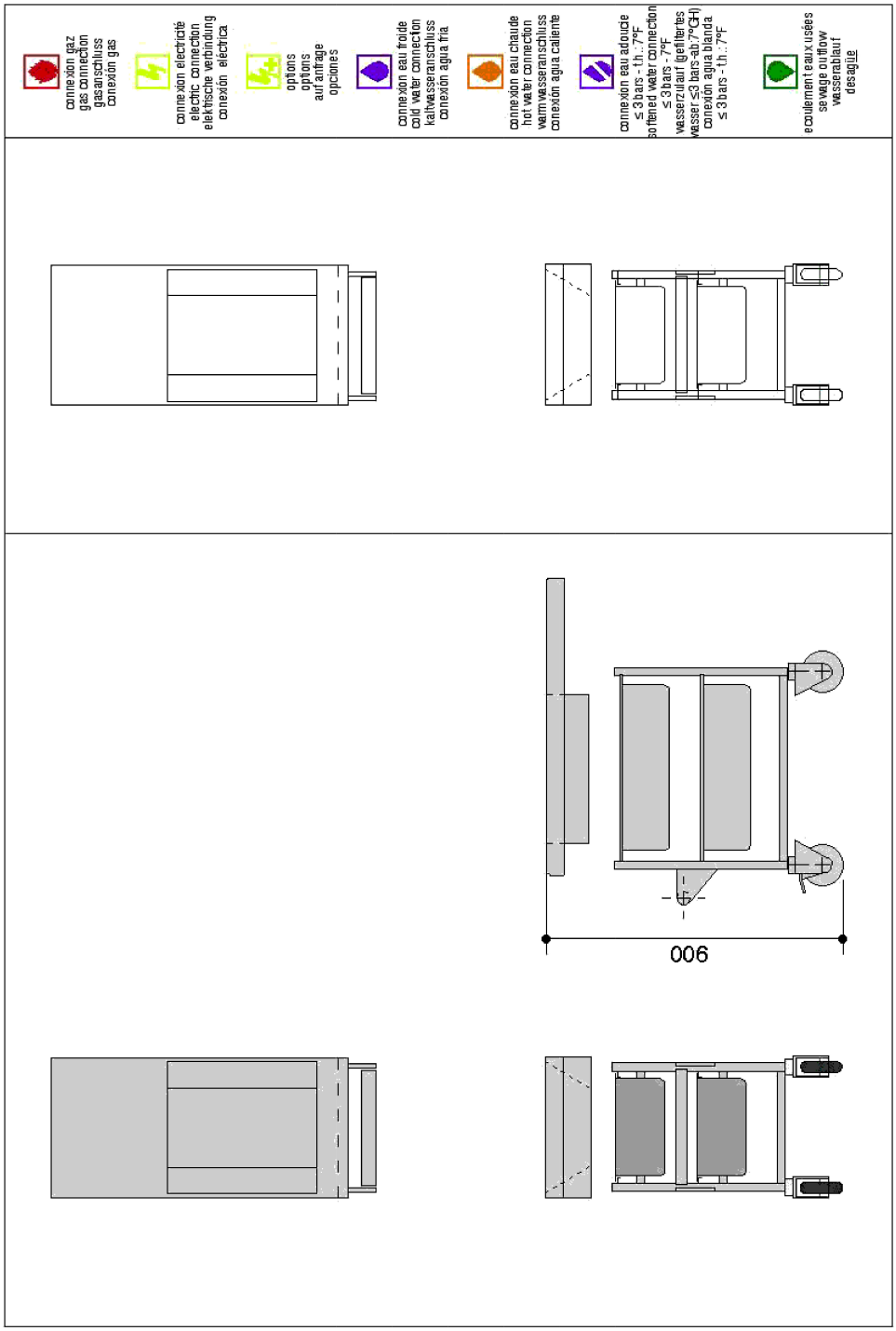

LES AUTHENTIQUES DE LA CUISSON

CHARVET
1170 rue principale - BP3 - 38850 Charavines - FRANCE
Tél: +33 (0)4 76 06 64 22 - info@charvet.fr
www.charvet.fr